D03R-EHU3R + DFM1X-G200QO + HS-D200L FFT

Prosjekt / Dato:
Kunde:
Ordre nr / Bestillings nr:
Pumpenavn:

Hydraulikk

Sugestuss:	**100 mm boret etter PN 16**
Trykkstuss:	**80 mm boret etter PN 16**
Type:	**D03R**
Regulerbar:	**ja**
Løpehjul:	**EHU**
Fritt kulegjennomløp:	**75 mm**
Inspeksjonsdeksel:	**nei**
Vekt:	**42 kg**

Motor

Produsent:	
Nominell ytelse Pn:	**30 kW**
IEC byggestørrelse:	**200**
Frekvens:	**50 Hz**
Turtall:	**2957 o/min**
Vekt Lagerbukk:	**66 kg**

Materiale i hydraulikk

Spiralhus:	**0.6025 (GG25)**
Løpehjul:	**1.4517 (Duplex)**
Innløpskonus:	**~0.9650 (Hidrohard)**
Forsegl deler:	**0.6020 (GG20)**
Aksel:	**1.4021 (X20Cr13)**
Tetning motorside:	**51 mm / G-Type - SiC-G/SiC-G**
Tetning pumpeside:	**38 mm / G-Type - SiC-G/SiC-G**
O-Ringer:	**Nitril**

Instrumentering

Tetningskontroll:	**nei**
Lagerkontroll:	**nei**

Diverse

Installasjon:	**vannrett - 0 °**
Pumpevekt:	**~ 108 kg**
Lakkering:	**Standard lakkering**
Malingstykkelse:	**150µm, Standard RAL 5010**

Tilbehør

Fundament:	**HS-D200L**
Vekt:	**78 kg**

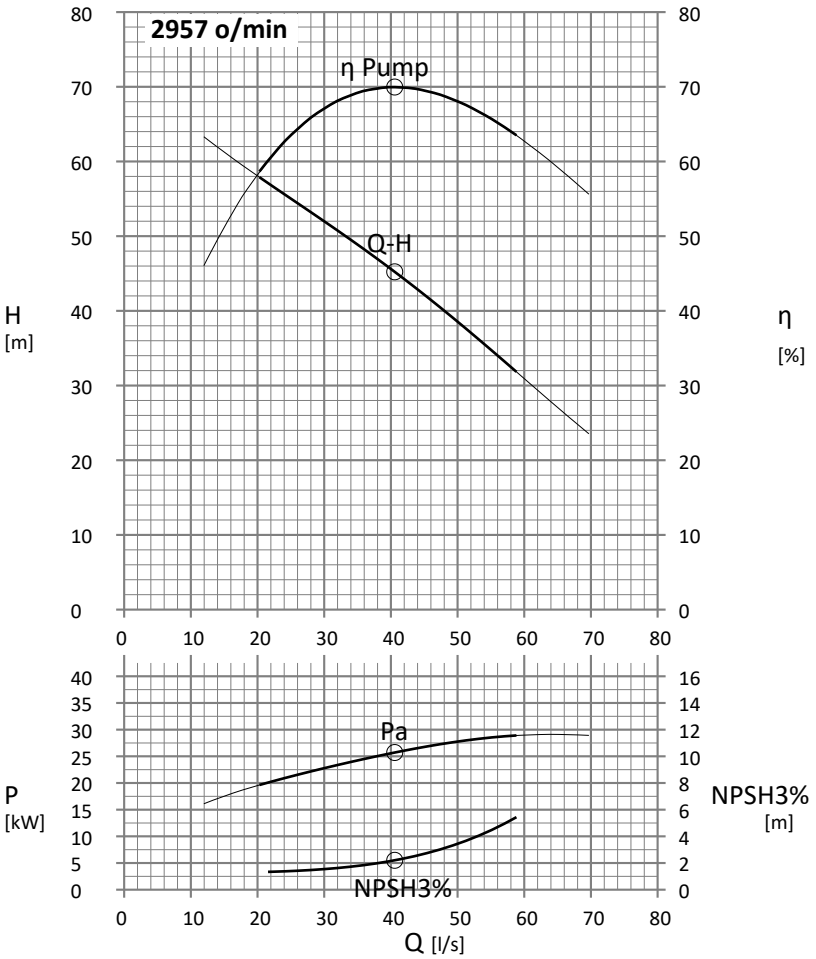

Merknad Effektbehov P inkluderer friksjonstap i lager og tettning, innkjørt lagerbukk.
Testing i henhold til ISO 9906:2012-3B

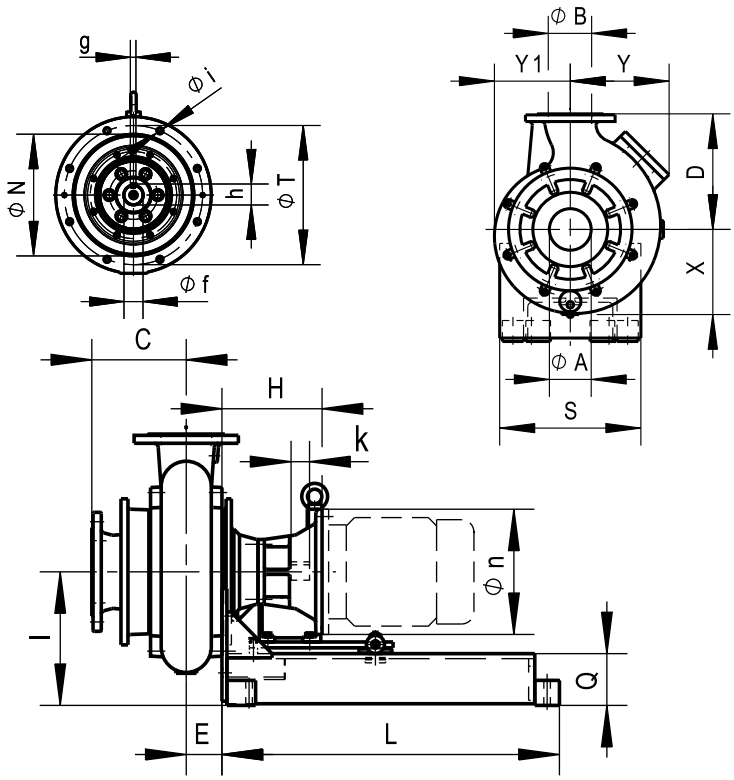

Måltabell

A	**100 mm**	k	**80 mm**
B	**80 mm**	N	**300 mm**
C	**180 mm**	n	**400 mm**
D	**215 mm**	T	**350 mm**
E	**78 mm**	I	**340 mm**
X	**170 mm**	L	**1161 mm**
Y	**170 mm**	Q	**72 mm**
Y1	**170 mm**	S	**385 mm**
f	**55 mm**		
g	**16 mm**		
H	**317 mm**		
h	**59 mm**		
i	**4xØ18**		

Forbehold om konstruksjonsendringer
Tegningen viser ikke alltid eksakt pumpedesign

Trykket av: **Asle Lotveit**
Trykket dato: **11.10.2024**

Nei.: CDS-2354-2957